Electrolux PROFESSIONAL

# Modularna horizontalna linija 700XP Električna zakretna pečenjara 60lt sa Duomat dnom

STAVKA #:

MODEL #

NAZIV #

SIS #

AIA #

**371183 (E7BREHDNFX)** 60-lt električna nagibna tava sa Duomat dnom

## Kratke specifikacije

**Br. stavke:**

**ODOBRENJE:**

## Glavne značajke

- Infracrveni grijači smješteni ispod površine kuhanja.
- Stvarna temperatura kuhanja postavljena putem prilagodljivog termostata.
- Ručno podizanje za jednostavno pražnjenje.
- Ravna, velika površina ima jednostavan pristup za čišćenje.
- Uređaj mora imati nogice od nehrđajućeg čelika, prilagodljive visinom do 50 mm.
- Radna temperatura može biti postavljena od 80° do 300°C.

## Konstrukcija

- Površina kuhanja s Duomat dnom: 10 mm debeli spoj materijala dobiven kombinacijom dva različita nehrđajuća čelika za bolju termičku stabilnost i otpornost na koroziju.
- Poklopac izrađen od nehrđajućeg čelika za smanjenje rasipa energije.
- Unutarnje stijenke laserski zavarene bez šavova, zaobljene i polirane za bolju higijenu.
- Svi vanjski paneli od nehrđajućeg čelika s površinskom obradom Scotch Brite.
- Radna ploha prešana u jednom komadu nehrđajućeg čelika debljine 1,5 mm.
- Model ima pravokutne bočne rubove kako bi se uravnotežili susjedni uređaji i izbjegle zamke nečistoća u prorezima.
- Certifikat IPX4 zaštita od vode.
- [NOT TRANSLATED]

## Održivost

- Termička izolacija: ograničena radijacija topline i manja potrošnja energije.

## Opcijska dodatna oprema

- Komplet noga s prirubnicama PNC 206136 ❑
- Prednji sokl za ugradnju na beton - 800mm PNC 206148 ❑
- Prednji sokl za ugradnju na beton - 1000mm PNC 206150 ❑
- Prednji sokl za ugradnju na beton - 1200mm PNC 206151 ❑
- Prednji sokl za ugradnju na beton - 1600mm PNC 206152 ❑
- Prednji sokl za element od 800 mm (nije predviđen za postolje hladnjaka/ zamrzivača) PNC 206176 ❑
- Prednji sokl za element od 1000 mm (nije predviđen za postolje hladnjaka/ zamrzivača) PNC 206177 ❑

| | | |
|---|---|---|
| • Prednji sokl za element od 1200 mm (nije predviđen za postolje hladnjaka/zamrzivača) | PNC 206178 | ❑ |
| • Prednji sokl za element od 1600 mm (nije predviđen za postolje hladnjaka/zamrzivača) | PNC 206179 | ❑ |
| • Komplet 4 noge za ugradnju na beton (nisu predviđene za 900 line samostojeći grill) | PNC 206210 | ❑ |
| • Par bočnih sokla | PNC 206249 | ❑ |
| • Par bočnih sokla za ugradnju na beton | PNC 206265 | ❑ |
| • Stražnji panel - 800 mm (700/900) | PNC 206374 | ❑ |
| • Stražnji panel 1000 mm (700/900) | PNC 206375 | ❑ |
| • Stražnji panel - 1200 mm (700/900) | PNC 206376 | ❑ |
| • Kolica s bazenom za dizanje i micanje | PNC 922403 | ❑ |



Tvrtka zadržava pravo promjene bez prethodne najave.
Sve informacije bile su točne u vrijeme tiskanja.

2024.10.08

# Modularna horizontalna linija 700XP Električna zakretna pečenjara 60lt sa Duomat dnom

Prednja/e

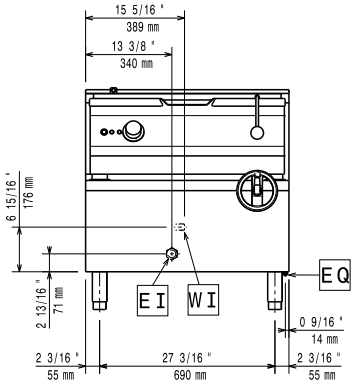


Bočna/o

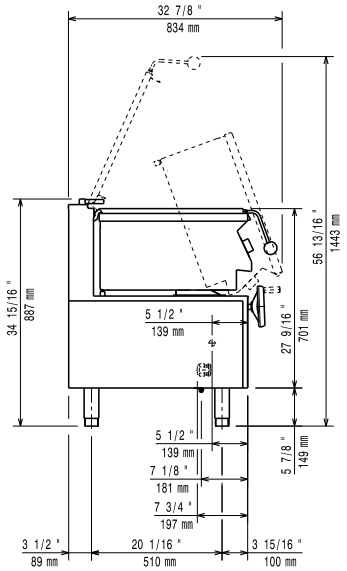


**CWI1 = Ulaz hladne vode**
**EI = Električki priključak**

Gornja/e

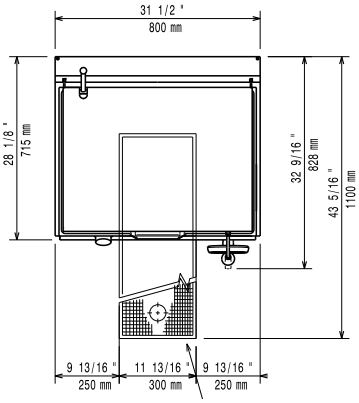


## Električki

| | |
|---|---|
| **Napon napajanja:** | |
| **371183 (E7BREHDNFX)** | 380-400 V/3N ph/50/60 Hz |
| **Ukupna snaga:** | 9.5 kW |

## Ključne informacije:

| | |
|---|---|
| **Dubina površine kuhanja:** | 410 mm |
| **Širina površine kuhanja:** | 680 mm |
| **Debljina površine kuhanja:** | 10 mm |
| **Visina korita za kuhanje:** | 200 mm |
| **Kapacitet korita maks:** | 60 lt |
| **Radna tempertura MIN:** | 80 °C |
| **Radna temperatura MAKS:** | 300 °C |
| **Neto težina:** | 105 kg |
| **Transportna težina:** | 130 kg |
| **Transportna visina:** | 1080 mm |
| **Transportna širina:** | 820 mm |
| **Transportna dubina:** | 860 mm |
| **Transportni volumen:** | 0.76 m³ |

Nema potrebe za razmakom ukoliko je stražnja strana uređaja uz zid koji nije od zapaljivih materijala. Ukoliko je zid od zapaljivog materijala potreban je razmak od minimalno 50mm.

| | |
|---|---|
| **Grupa certifikata:** | N7BRE |




Tvrtka zadržava pravo promjene bez prethodne najave.
Sve informacije bile su točne u vrijeme tiskanja.